# 表面実装型水晶振動子　TFX-03

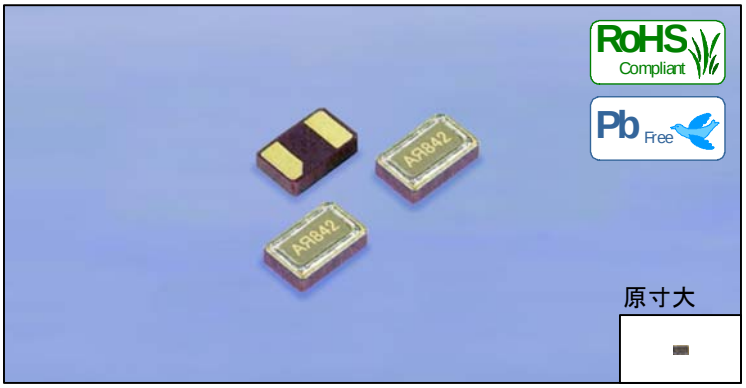


## 特長

- 小型設計(2.0mm×1.2mm×0.6mm Max., 重量:5.0mg)
- セラミックと金属蓋を電子ビーム封止により高信頼性を確保
- 無鉛はんだ用リフローソルダリングが可能
- 用途:AV･OA機器, 携帯電話

## 性能

| | 標準仕様 |
|---|---|
| 公称周波数(kHz) | 32.768 |
| 周波数許容偏差(ppm)<br>(25℃にて) | ±10, ±20, ±50, ±100<br>高精度対応はお問い合わせください。 |
| 保存温度範囲(℃) | −55〜+125 |
| 動作温度範囲(℃) | −40〜+85 |
| 頂点温度(℃) | 25±5 |
| 二次温度係数(/℃$^2$) | $-(0.03\pm0.01)\times10^{-6}$ |
| 直列抵抗(kΩ) | 90 Max. |
| 直列容量(fF) | 7.0 Typ. |
| 励振レベル(μW) | 0.5 Max. |
| 負荷容量(pF) | 7.0, 9.0, 12.5 |

## 形状

単位:mm

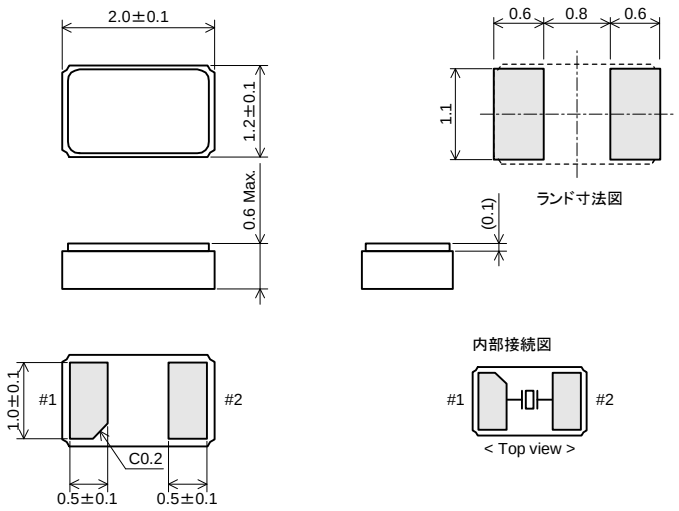


## テーピング

単位:mm

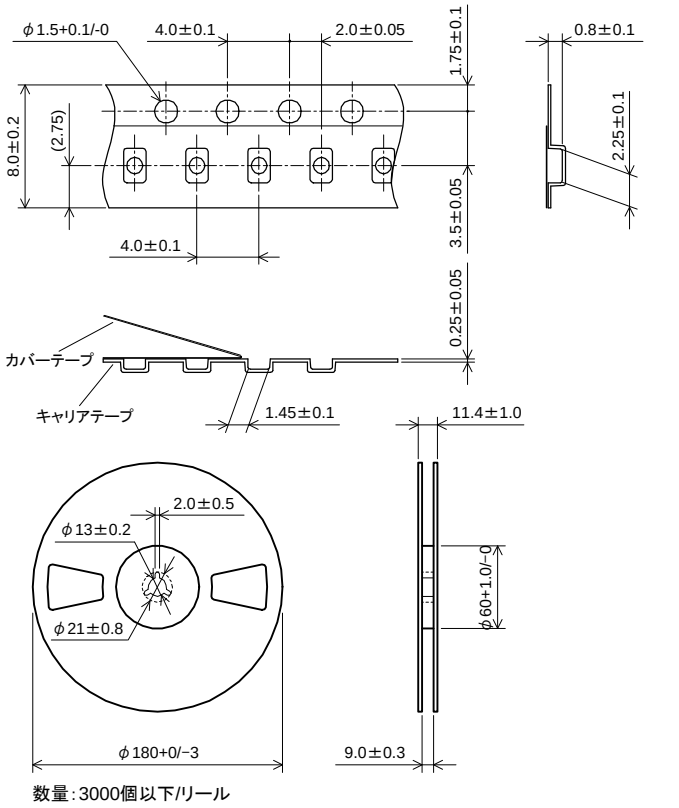


## 周波数温度特性の一例

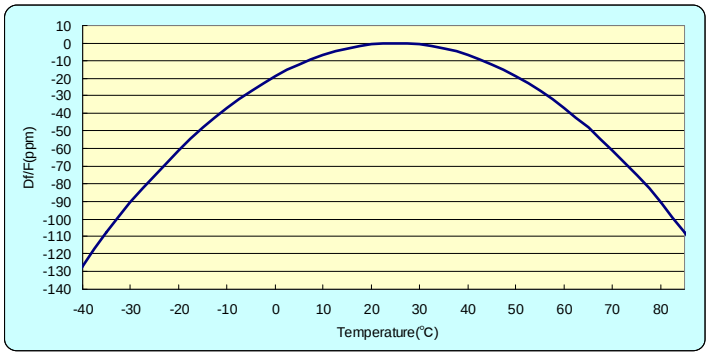


※ 仕様詳細については御相談ください。
※ 本カタログの内容については、予告なく変更することがあります。


RIVER リバーエレテック株式会社
URL http://www.river-ele.co.jp

本社　〒407-8502 山梨県韮崎市富士見ヶ丘2丁目1番11号　TEL(0551)22-1211(代)　FAX(0551)22-6645
東京営業所　〒160-0023 東京都新宿区西新宿4丁目40番14号　TEL(03)3377-5444(代)　FAX(03)3374-2865
大阪営業所　TEL(06)6998-4888(代)　FAX(06)6998-4899

River Electronics(Singapore)Pte.Ltd　TEL(65)6258-7874(代)　FAX(65)6258-7366
Taiwan River Co.,Ltd.　TEL(886)2-8988-2811　FAX(886)2-2983-4785
Xi'an River Electronics Corporation　TEL(86)29-88697274　FAX(86)29-88635134